SUNNYSKY

Specifications	R2204 KV2300	
Stator Diameter	定子外径	22mm
Stator Thickness	定子厚度	4mm
No. of Stator Arms	定子槽数	12
No. of Rotor Poles	转子极数	14
Motor KV	电机KV值	2300
No-Load Current (A/10V)	空载电流	1A
Motor Resistance	电机电阻	73mΩ
Max Continuous Current	最大连续电流	25A/20S
Max Continuous Power	最大连续功率	420W
Weight	重量	27g
Rotor Diameter	转子直径	27.4mm
Body Length	电机长度（不含轴长）	16.5mm
Max Lipo Cell	支持锂电节数	3-4S
ESC	建议使用电调	25-30A
Recommended Prop(inch)	推荐螺旋桨规格	GF5045*2 5040*3

Prop (inch)	Voltage (V)	Amps (A)	Thrust (gf)	Watts (W)	Efficiency (g/W)	RPM	Load temperature in 100% throttle 全油门负载温度
GF5045*2	14.8	1.1	100	16	6.14	9927	67℃ 23S
		2.8	200	41	4.83	13490	
		4.8	300	71	4.22	16630	
		7.1	400	105	3.81	19047	
		9.7	500	144	3.48	21093	
		12.6	600	186	3.22	23033	
		15.8	700	234	2.99	24973	
		21.4	844	317	2.66	27203	
	16.8	1	100	17	5.95	9884	
		2.5	200	42	4.76	13625	
		4.3	300	72	4.15	16594	
		6.4	400	108	3.72	19037	
		8.9	500	150	3.34	21050	
		11.35	600	191	3.15	23140	
		14.3	700	240	2.91	24870	
		17.6	800	296	2.71	26538	
		21.6	900	363	2.48	27950	
		23.6	1010	396	2.55	29520	
GF5040*3	14.8	1	100	15	6.76	8594	63℃ 10s HOT
		2.6	200	38	5.20	12195	
		4.6	300	68	4.41	14909	
		7	400	104	3.86	17350	
		9.8	500	145	3.45	19520	
		12.8	600	189	3.17	21421	
		15.9	700	235	2.97	23140	
		19.8	800	293	2.73	24780	
		23.6	908	349	2.60	26181	
	16.8	0.9	100	15	6.61	8818	
		2.3	200	39	5.18	12257	
		4.3	300	72	4.15	14913	
		6.4	400	108	3.72	17592	
		9	500	151	3.31	19549	
		11.6	600	195	3.08	21690	
		14.5	700	244	2.87	23317	
		17.8	800	299	2.68	24780	
		21.7	900	365	2.47	26500	
		27.6	1070	464	2.31	28797	

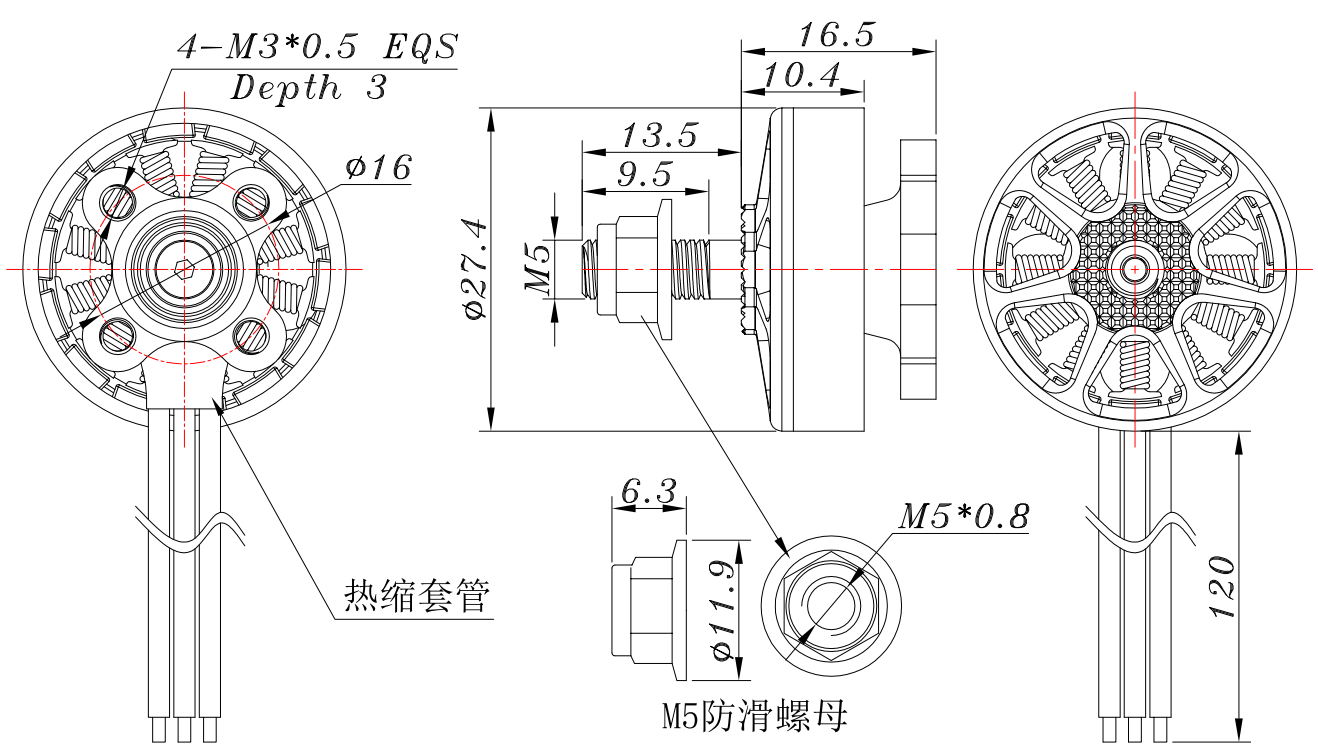

单位 mm